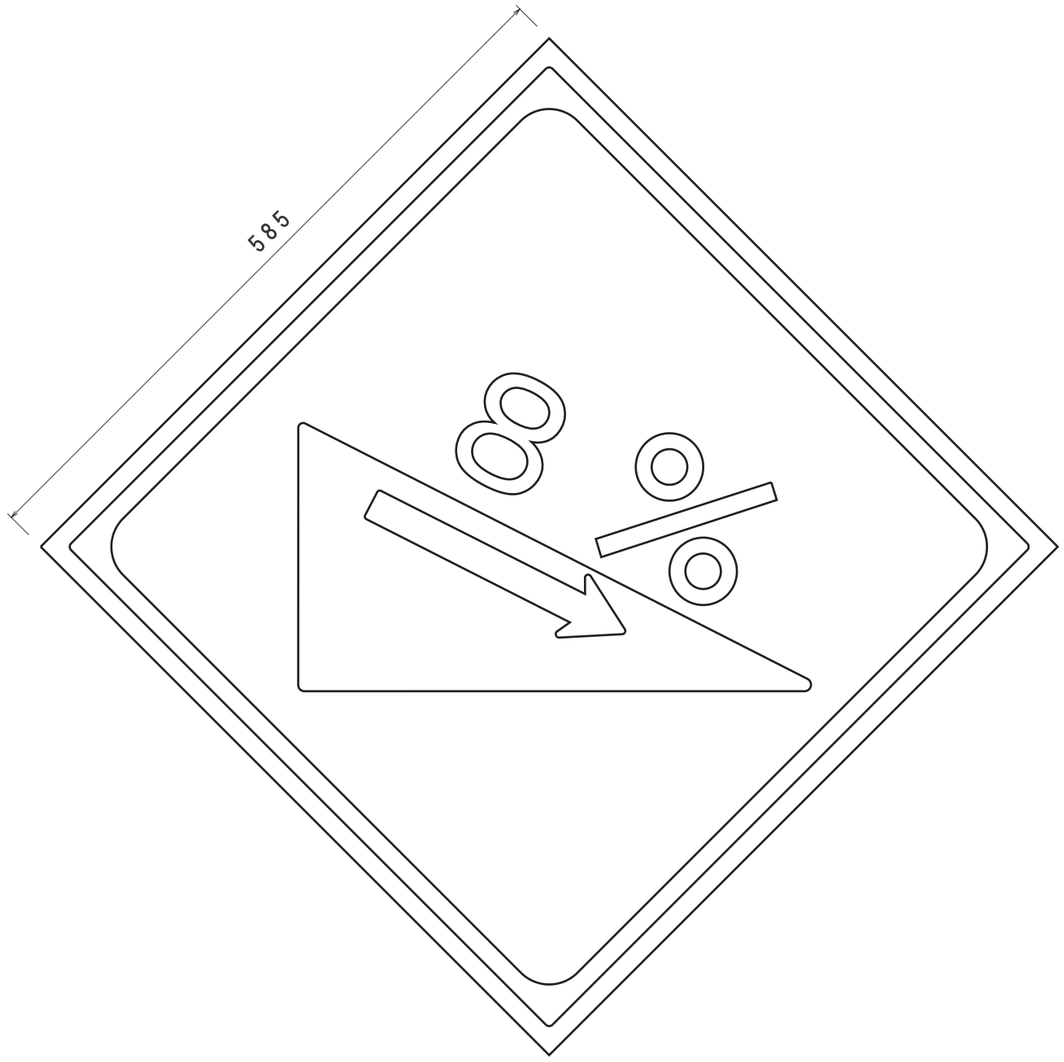

図　面　名　称	標識板サイズ(縦×横)	出 力 尺 度	素地 フィルム		文字 フィルム		矢印 フィルム		記号 フィルム		フィルム 種別	
212-4 -8%		1/5	黄色				白色		黒色		カプセルレンズ	日本ティーエス株式会社